基隆市東信國民小學105學年度校園避難圖(防災演練疏散路線)

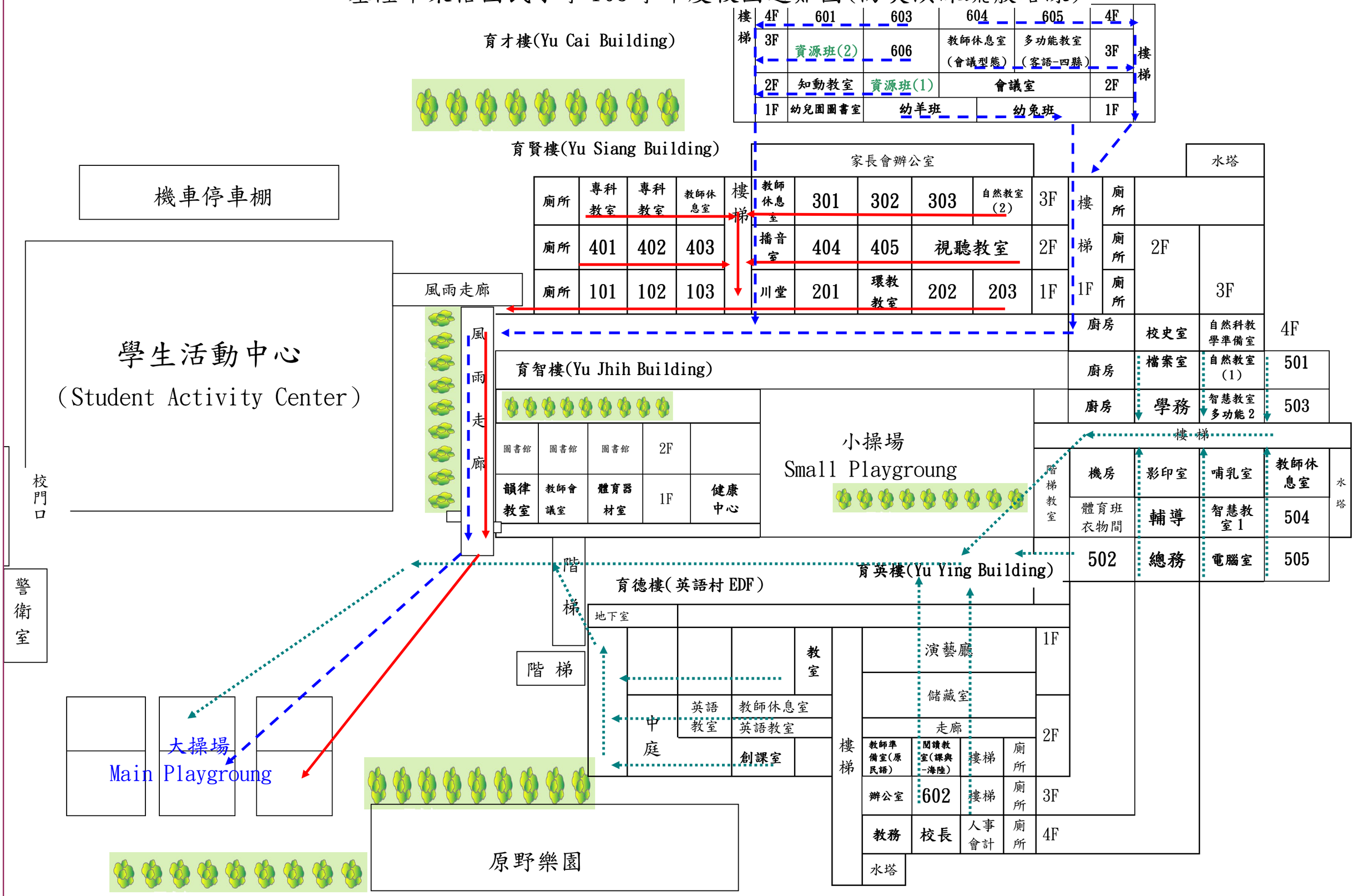
育才樓(Yu Cai Building)
育賢樓(Yu Siang Building)
育智樓(Yu Jhih Building)
育德樓(英語村 EDF)
育英樓(Yu Ying Building)
機車停車棚
學生活動中心
(Student Activity Center)
校門口
警衛室
風雨走廊
風雨走廊
小操場
Small Playgroung
大操場
Main Playgroung
原野樂園
家長會辦公室
水塔
樓梯
階梯
階 梯
中庭
廁所
廁所
廁所